TESTATA TRINCIANTE FORESTALE FORCE ONE TX

ESCAVATORE TERNA

PATENTED

LA TESTATA TRINCIANTE FORESTALE FORCE ONE È PROGETTATA PER AFFRONTARE I LAVORI PIÙ GRAVOSI: TRITURAZIONE DI TRONCHI, RAMI E ROVI NELLA MANUTENZIONE DI BOSCHI, BORDI STRADALI, ARGINI FLUVIALI E AREE VERDI IN GENERALE. IL MOTORE A PISTONI A CILINDRATA VARIABILE, PERMETTE DI SOSTENERE RITMI DI LAVORO MOLTO INTENSI, SFRUTTANDO AL MEGLIO LE PRESTAZIONI IDRAULICHE DELLA MACCHINA OPERATRICE E TRASFERENDO AL ROTORE LA MASSIMA POTENZA DISPONIBILE. GLI SPORTELLI APRIBILI, LA VENTILAZIONE FORZATA E LA SCOCCA RINFORZATA ASSICURANO EFFICACIA, AFFIDABILITÀ E DURATA NELLE CONDIZIONI PIÙ IMPEGNATIVE.

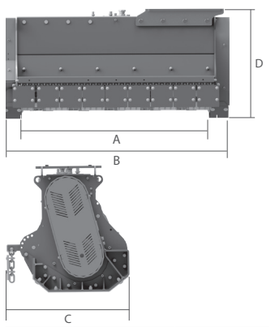

TONS		5,0 - 10,0		10,0 - 15,0		14,0 - 20,0		
MOD.		NEW TX4-80	NEW TX4-100	TX5-100	TX5-120	TX6-110	TX6-130	TX6-150
A	MM	840	1040	1015	1280	1150	1350	1550
B	MM	1100	1300	1300	1540	1520	1740	1950
C	MM	705	705	720	720	760	760	760
D	MM	700	700	740	740	910	910	910
SENZA ATTACCO	KG	430	480	680	760	1080	1170	1270
MAX	MM	150	150	220	220	280	280	280
TRASMISSIONE		CINGHIA	CINGHIA	CINGHIA	CINGHIA	CINGHIA	CINGHIA	CINGHIA
MOTORE	CC	INGRANAGGI	INGRANAGGI	PISTONI 23-46 CC	PISTONI 23-46 CC	PISTONI 32-64 CC	PISTONI 32-64 CC	PISTONI 32-64 CC
	MM	356	356	405	405	460	460	460
MIN	L/MIN	30	30	90	90	110	110	110
MAX	L/MIN	90	90	300	300	300	300	300
MAX	BAR	250	250	400	400	400	400	400

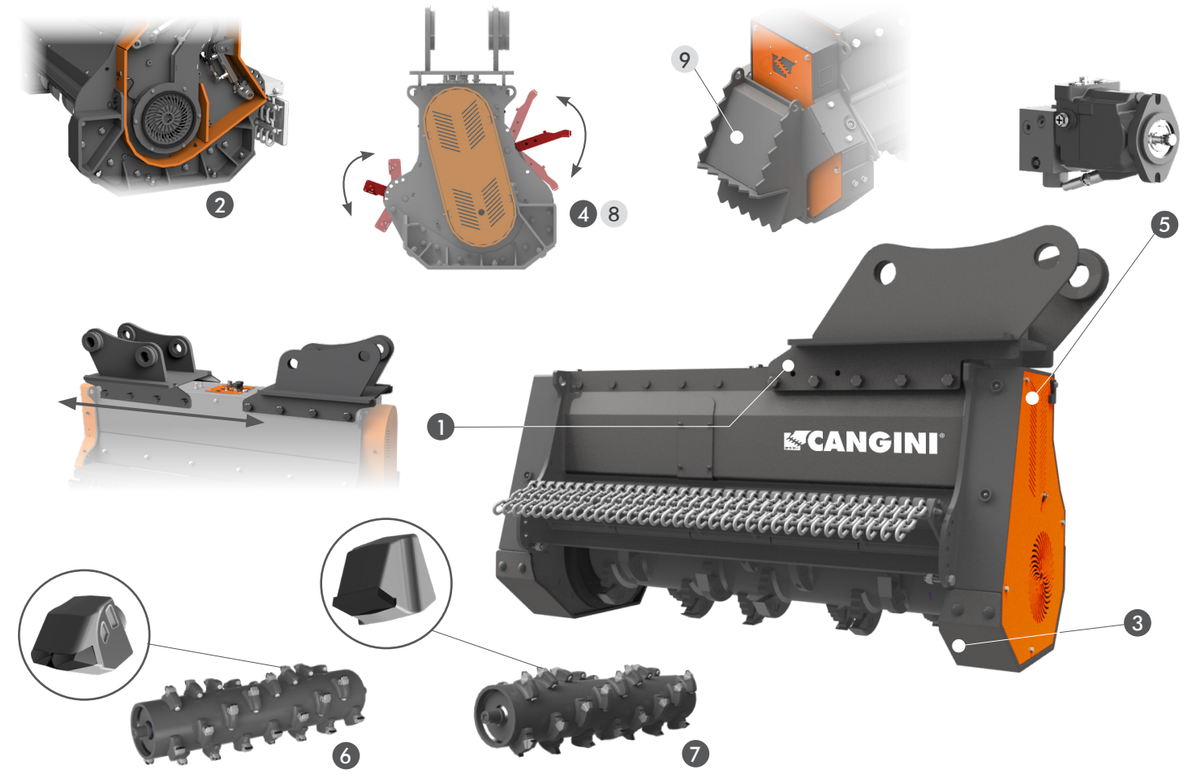

SPECIFICHE TECNICHE STANDARD

1 POSIZIONAMENTO ATTACCO MACCHINA

L'ATTACCO MACCHINA PUÒ ESSERE POSIZIONATO MANUALMENTE LUNGO LA SUPERFICIE DEL TRINCIA A SECONDA DELLE ESIGENZE DEL CLIENTE.

2 RAFFREDDAMENTO AUTOMATICO PATENTED

DOTATO DI UN SISTEMA A VENTILAZIONE FORZATA CHE CONTRIBUISCE A RIDURRE IL SURRISCALDAMENTO DELLE COMPONENTI IDRAULICHE DEL TRINCIA. ALLO STESSO TEMPO, L'ARIA ESPULSA OSTACOLA IL DEPOSITO DI POLVERE E DETRITI, FAVORENDO LA PULIZIA DEL VANO MOTORE.

3 PATTINI INTERCAMBIABILI

LE PARTI DI USURA, A DIRETTO CONTATTO CON IL SUOLO, SONO INTERCAMBIABILI, IMBULLONATE ALLA SCOCCA, PER UNA FACILE MANUTENZIONE.

4 APERTURA MECCANICA SPORTELLI

L'APERTURA DELLO SPORTELLO ANTERIORE PERMETTE DI ESPORRE MAGGIORMENTE IL ROTORE ALL'AREA DI LAVORO, AUMENTANDO L'EFFICACIA DEL TRINCIA ANCHE SU ARBUSTI DI GROSSO DIAMETRO. LO SPORTELLO POSTERIORE CONSENTE INVECE DI REGOLARE LA PEZZATURA DEL TRINCIATO: CHIUSO PER UNA FINITURA PIÙ FINE, APERTO PER UNO SCARICO PIÙ RAPIDO E UNA MAGGIORE PRODUTTIVITÀ.

5 MOTORE A PISTONI CON CILINDRATA VARIABILE (DI SERIE SU TX5 E TX6, OPTIONAL SU TX4)

PERMETTE DI SOSTENERE RITMI DI LAVORO MOLTO INTENSI, MANTENENDO PRESTAZIONI ELEVATE E COSTANTI ANCHE NEL LAVORO CONTINUATIVO. SFRUTTA AL MEGLIO LE PRESTAZIONI IDRAULICHE DELLA MACCHINA OPERATRICE TRASFERENDO AL ROTORE LA MASSIMA POTENZA DISPONIBILE.
NECESSITA OBBLIGATORIAMENTE DELLA LINEA DI DRENAGGIO COLLEGATA DIRETTAMENTE A SERBATOIO.

6 ROTORE FORESTALE PER USO GENERICO

QUESTA TIPOLOGIA DI ROTORE È ESTREMAMENTE VERSATILE ED ADATTO A MOLTEPLICI IMPIEGHI. L'UTENSILE SODDISFA IL MIGLIOR COMPROMESSO TRA RESISTENZA ALL'USURA ED AGLI URTI.

7 ROTORE FORESTALE UTENSILE DA TAGLIO

ROTORE CARATTERIZZATO DA UN UTENSILE CON ELEVATA CAPACITÀ DI TAGLIO. LA DUREZZA DELL'INSERTO LO RENDE SENSIBILE AGLI URTI.

OPTIONAL

8 APERTURA IDRAULICA SPORTELLI

TX5 E TX6: CONSENTE L'APERTURA INDIPENDENTE DI ENTRAMBI GLI SPORTELLI TRAMITE KIT ELETTRO-IDRAULICO (12V), CON COMANDO IN CABINA. **TX4:** GESTISCE IL MOVIMENTO ESCLUSIVAMENTE DELLO SPORTELLO ANTERIORE. RICHIEDE UNA LINEA A DOPPIO EFFETTO DEDICATA IN ENTRAMBE LE VERSIONI.

9 ROSTRO (SOLO SU TX4)

IMBULLONATO ALLA FIANCATA DEL TRINCIA, PERMETTE DI SPINGERE, ARPIONARE E RADUNARE ALBERI, RAMI E TRONCHI, PREPARANDO IL MATERIALE ALLA TRITURAZIONE.