PINCE À BOIS WG-F FRONTALE

CHARGEUSES COMPACTES | MINI-CHARGEUSES | CHARGEUSES

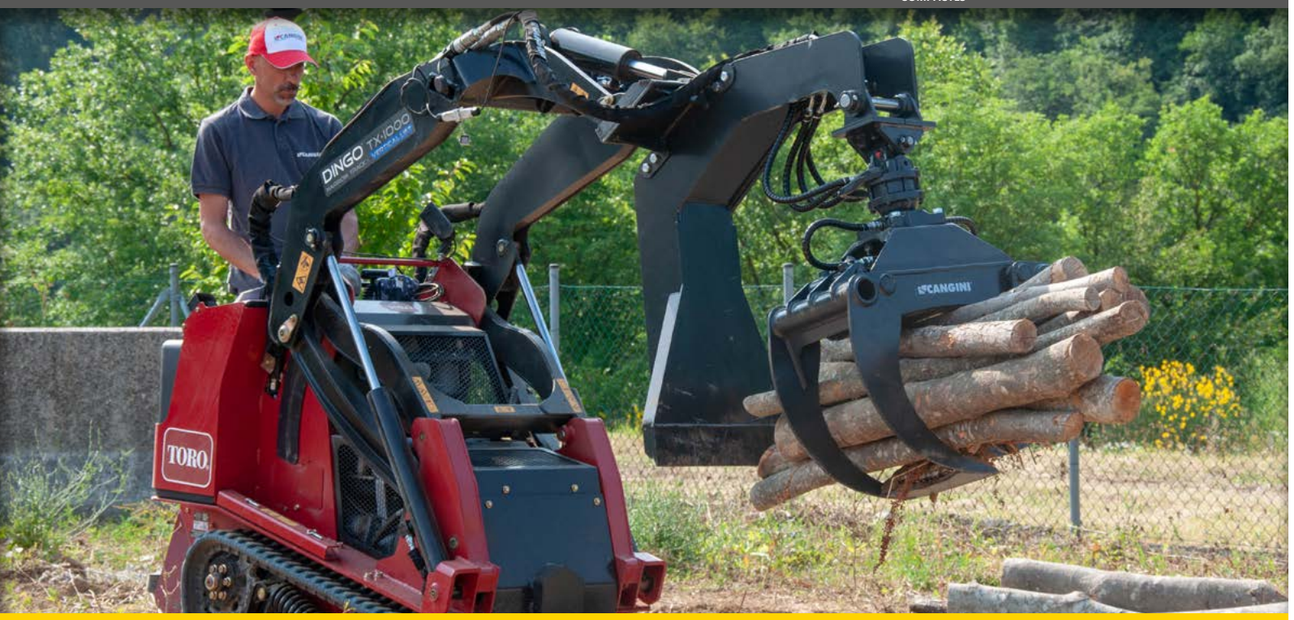

NB: AU MOMENT DE LA COMMANDE, VEUILLEZ INDIQUER LA TENSION DE L'INSTALLATION ÉLECTRIQUE (12-24 V)

LA PINCE À BOIS SE CARACTÉRISE PAR UNE ROTATION À 360 ° AVEC UN ROTATEUR HYDRAULIQUE À BRIDE. LES PIÈCES LES PLUS SUJETTES À USURE SONT EN DOMEX 700. EN STANDARD, IL EST ÉQUIPÉ D'UNE VANNE DE BLOCCAGE SUR LE CYLINDRE DE FERMETURE.

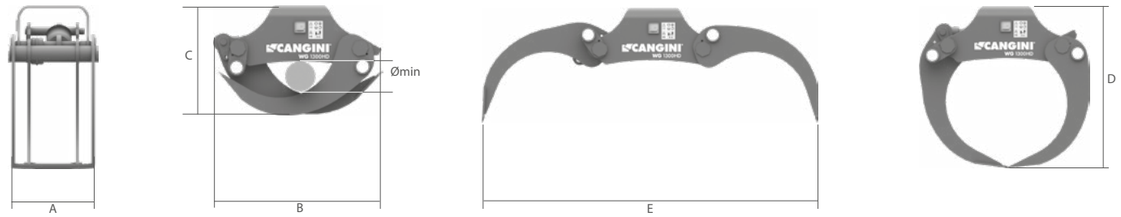

		MOD.	WGF 100	WGF 110	WGF 130
A		MM	330	395	425
B		MM	610	655	735
C		MM	410	440	495
D		MM	650	695	790
E		MM	1090	1180	1400
Kg	SANS COUPLEUR	KG	166	210	240
∅	MIN.	MM	70	80	75
	MAX.	L/MIN	50	50	50
	MAX.	KG	500	1000	1000
	MAX.	BAR	200	200	200
	KIT ÉLECTRIQUE		STD	STD	STD

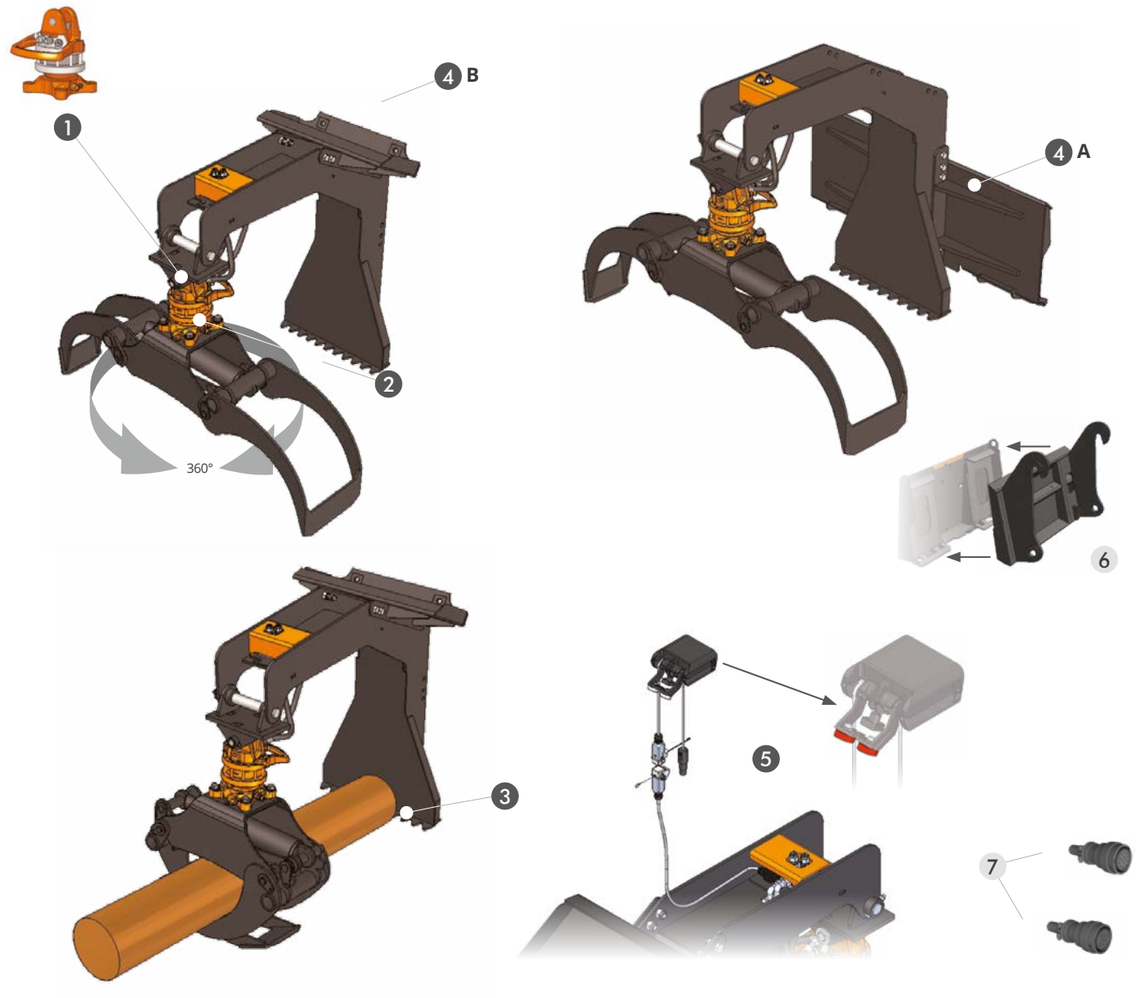

CARACTERISTIQUES TECHNIQUES STANDARD

1 PINCE À BOIS FRONTALE AVEC ROTATION HYDRAULIQUE A 360°

2 VANNE DE BLOCCAGE SUR LE CYLINDRE

3 LAME DENTÉE POUR LA MANIPULATION.

OFFRE UNE BASE DE SUPPORT LORS DE LA MANIPULATION DU MATÉRIAU SURÉLEVÉ.

4A ATTACHE POUR CHARGEUSE COMPACTE

4B ATTACHE POUR MINI CHARGEUR

5 KIT 2 TUYAUX

IL PERMET LE FONCTIONNEMENT DE LA ROTATION ET DE L'OUVERTURE/FERMETURE DES MÂCHOIRES AVEC DES MACHINES AYANT UNE SEULE LIGNE HYDRAULIQUE À DOUBLE EFFET. L'UNITÉ DE COMMANDE EST ÉQUIPÉE D'AIMANTS POUR LA POSITIONNER FACILEMENT À L'INTÉRIEUR DE LA ZONE DE CONDUITE. **KIT ÉLECTRIQUE FOURNI EN STANDARD AVEC LE KIT 2 TUYAUX**

NB : L ÉQUIPEMENT EST FOURNI COMPLET AVEC LES TUYAUX ET LES RACCORDS

EN OPTION

6 SYSTÈME D'ATTELAGE POUR CHARGEUSES ARTICULÉES

7 CONNECTEUR 14 BROCHES (A) 8 BROCHES (B)

LE TYPE DE CONNECTEUR QUE VOUS DÉSIREZ RECEVOIR DOIT ÊTRE INDIQUÉ LORS DE LA COMMANDE. DANS LE CAS CONTRAIRE, LE CONNECTEUR À 14 BROCHES SERA FOURNI EN STANDARD.