fig. 1

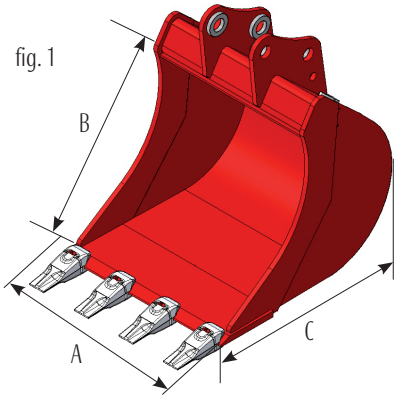

fig. 2

AR

fig. 3

CR

fig. 4

CS

fig. 5

Janus

fig. 6

CW

SC 27 - Fe 510 BENNE SCAVO STD / STANDARD DIGGING BUCKETS

A mm.	B mm.	C mm.	Peso vasca Bucket body kg.	Cap. Sae	Nr. denti Nr. teeth	Attacco Attachment	Fig.
200	301	345	11	10	2	AF	1
200	301	345	11	10	2	AR	2
200	301	345	11	10	2	CR	3
200	301	345	11	10	2	CS	4
200	301	345	11	10	2	Janus	5
200	301	345	11	10	2	CW	6
250	301	345	13	14	2	AF	1
250	301	345	13	14	2	AR	2
250	301	345	13	14	2	CR	3
250	301	345	13	14	2	CS	4
250	301	345	13	14	2	Janus	5
250	301	345	13	14	2	CW	6
300	301	345	15	18	3	AF	1
300	301	345	15	18	3	AR	2
300	301	345	15	18	3	CR	3
300	301	345	15	18	3	CS	4
300	301	345	15	18	3	Janus	5
300	301	345	15	18	3	CW	6
350	301	345	17	21	3	AF	1
350	301	345	17	21	3	AR	2
350	301	345	17	21	3	CR	3
350	301	345	17	21	3	CS	4
350	301	345	17	21	3	Janus	5
350	301	345	17	21	3	CW	6
400	301	345	18	25	3	AF	1
400	301	345	18	25	3	AR	2
400	301	345	18	25	3	CR	3
400	301	345	18	25	3	CS	4
400	301	345	18	25	3	Janus	5
400	301	345	18	25	3	CW	6

fig. 1

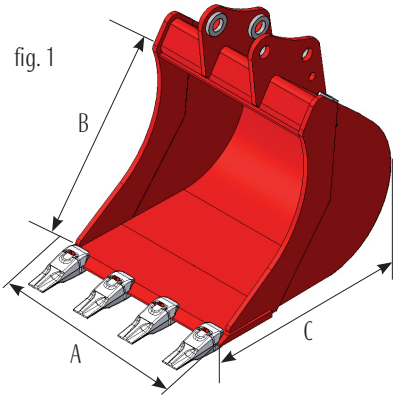

fig. 2

AR

fig. 3

CR

fig. 4

CS

fig. 5

Janus

fig. 6

CW

SC 27 - Fe 510 BENNE SCAVO STD / STANDARD DIGGING BUCKETS

A mm.	B mm.	C mm.	Peso vasca Bucket body kg.	Cap. Sae	Nr. denti Nr. teeth	Attacco Attachment	Fig.
450	301	345	20	30	3	AF	1
450	301	345	20	30	3	AR	2
450	301	345	20	30	3	CR	3
450	301	345	20	30	3	CS	4
450	301	345	20	30	3	Janus	5
450	301	345	20	30	3	CW	6
500	301	345	22	34	4	AF	1
500	301	345	22	34	4	AR	2
500	301	345	22	34	4	CR	3
500	301	345	22	34	4	CS	4
500	301	345	22	34	4	Janus	5
500	301	345	22	34	4	CW	6
600	301	345	26	42	4	AF	1
600	301	345	26	42	4	AR	2
600	301	345	26	42	4	CR	3
600	301	345	26	42	4	CS	4
600	301	345	26	42	4	Janus	5
600	301	345	26	42	4	CW	6
700	301	345	29	50	5	AF	1
700	301	345	29	50	5	AR	2
700	301	345	29	50	5	CR	3
700	301	345	29	50	5	CS	4
700	301	345	29	50	5	Janus	5
700	301	345	29	50	5	CW	6